Э 304.00.002

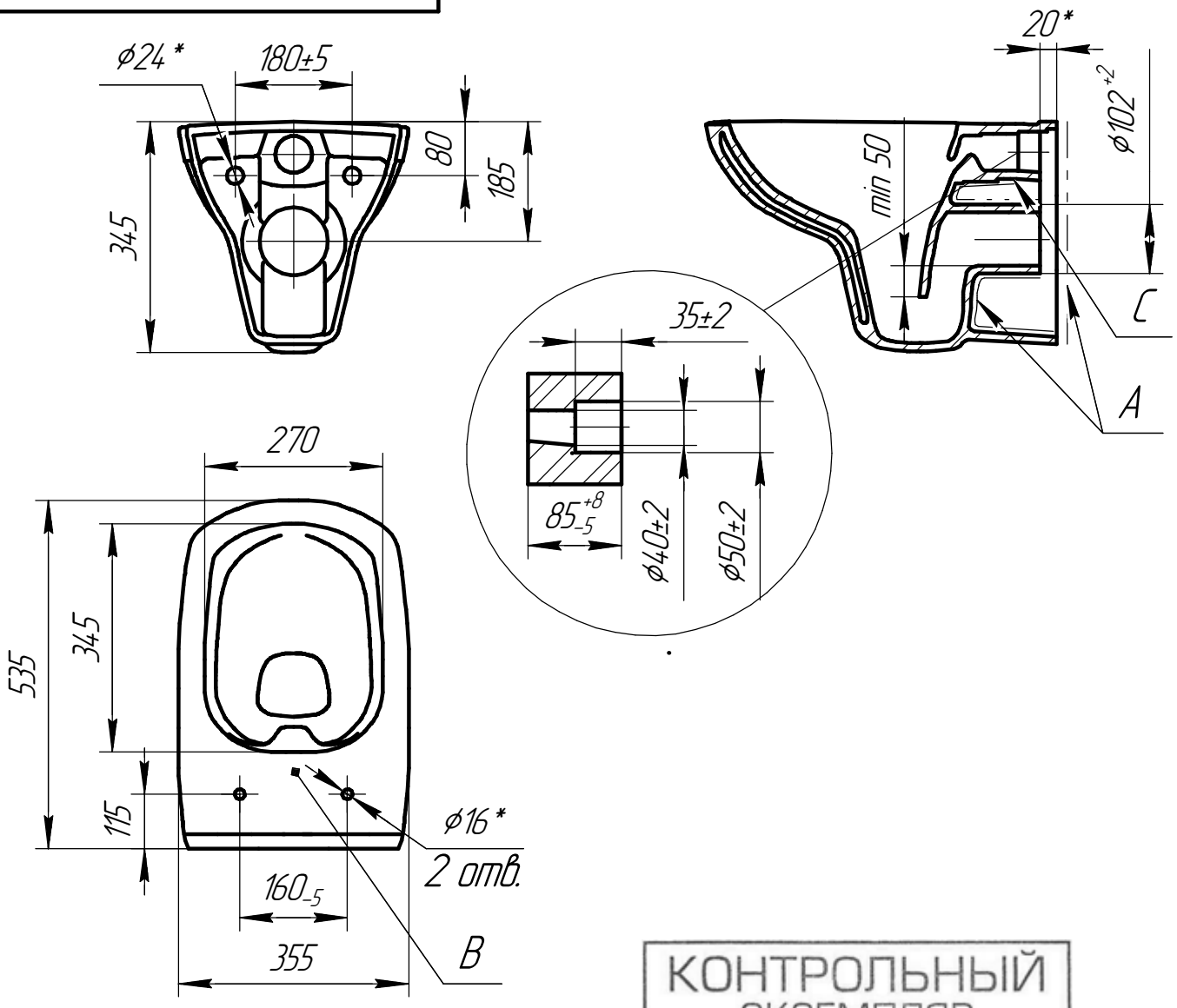

КОНТРОЛЬНЫЙ ЭКЗЕМПЛЯР

1. "*" – Размеры для справок
2. Неуказанные радиусы скруглений принимать 2–5мм
3. Толщина черепка 6...12мм
4. Допускается не глазуровать невидимую поверхность "А"
5. В – место нанесения логотипа
6. "С" – место маркировки изделия
7. Расположение монтажных отверстий под сиденье обеспечивает угол наклона ≥8°
8. Остальные технические требования согласно ТУ 23.42.10-001-78272202

Изм.	Лист	№ докум.	Подп.	Дата
Разраб.		Яковлев А.С.		30.06.2020
Пров.		Иванов А.В.		30.06.2020
Т.контр.				
Н.контр.				
Утв.		Иванов С.Э.		30.06.2020

Э 304.00.002

Унитаз подвесной безободковый воронкообразный с прямым выпуском "CARINA XL CLEAN ON"

Лит.	Масса	Масштаб
	17,0	

Лист | Листов 1

Фарфор

Перв. примен. | Справ. № | Подп. и дата | Инв. № дубл. | Взам. инв. № | Подп. и дата | Инв. № подл.

Копировал | Формат А4